标记	处数	更改内容	版本	签名	时间

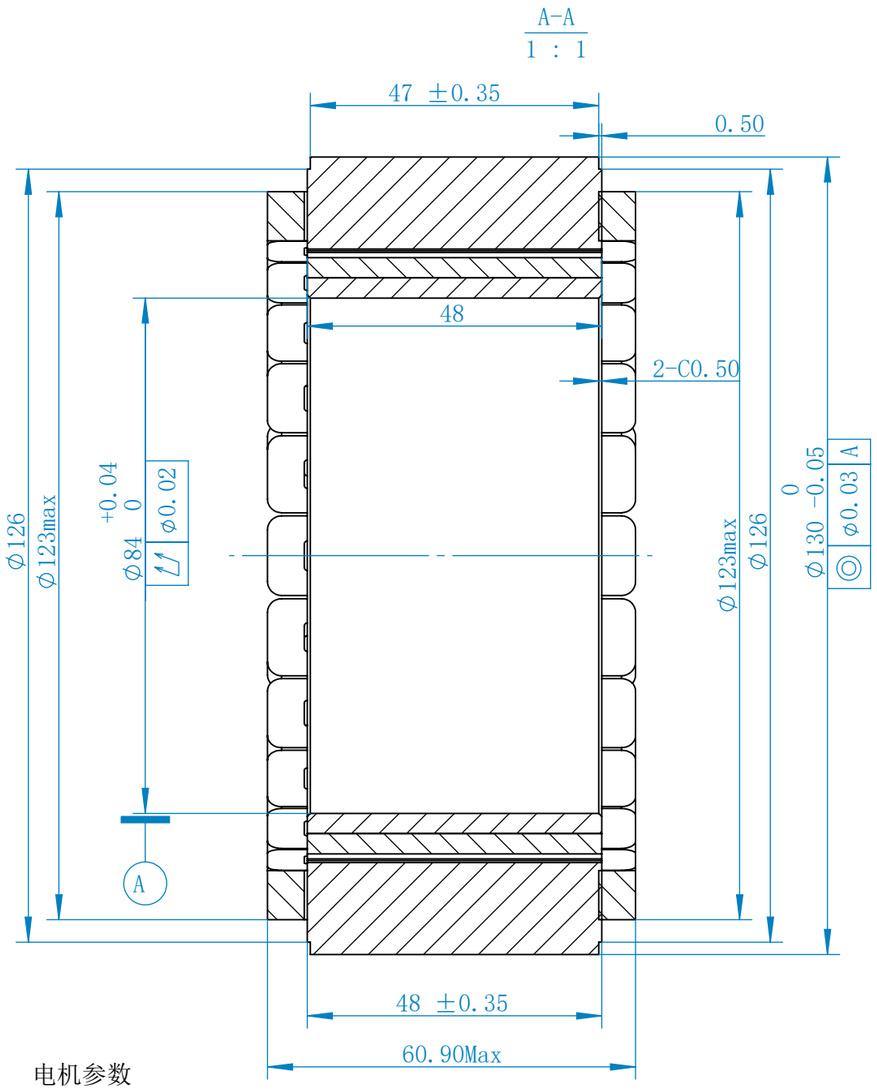

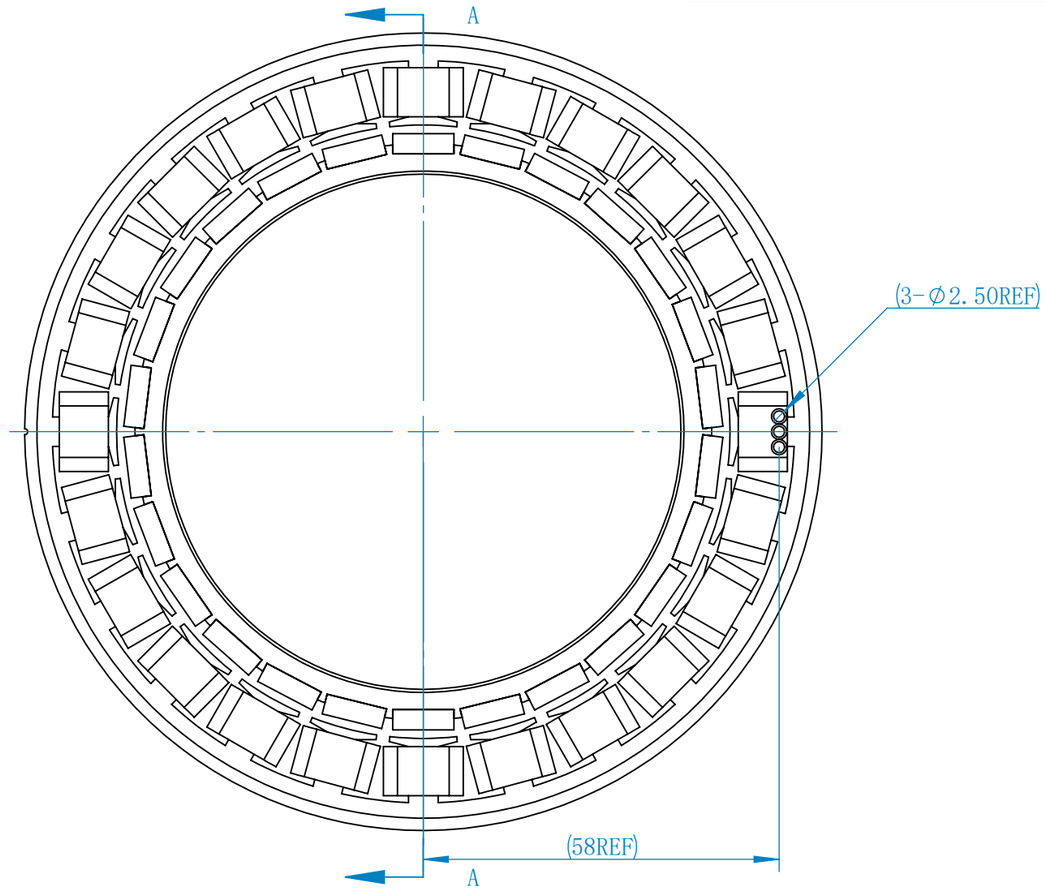

电机参数

型号	U13060
电压	48V DC
额定输出*1 (W)	754.56
额定转矩*1 (Nm)	18
瞬时最大转矩*1 (Nm)	40
额定电流*1 (Arms)	30
瞬时最大电流*1 (Arms)	70
额定转速*1 (Rpm)	400
最高转速*1 (Rpm)	800
转矩参数(Nm/Arms)	0.60
转子转动惯量10^{-4}kg.m²	11
反电势系数(V/K rpm)	52
线电阻（Ω）	0.06
相电感（mH）	0.17
极对数（2P）	13

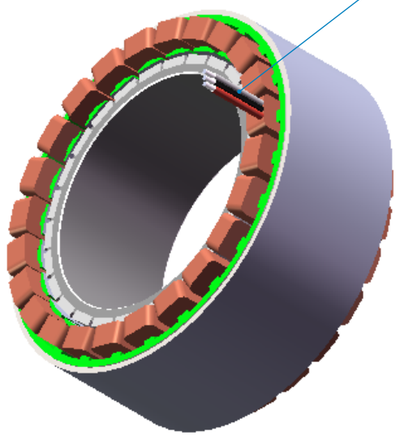

电缆线：#14AWG 红，黑，白，对应U、V、W
线长300mm

表1.未注线性尺寸公差及角度参照表

基本尺寸	选用等级 A	B	C	D	角度
≤5	±0.02	±0.03	±0.05		0°~30° ±0.1°
>5~20	±0.03	±0.05	±0.1		31°~60° ±0.3°
>20~50	±0.05	±0.1	±0.15		
>50~100	±0.1	±0.15	±0.2		61°~90° ±0.5°
>100	±0.1%	±0.15%	±0.2%		

料号	U13060	描述	13060电机	
材料		图幅	数量	比例
		A3	1	2:1
版本	A1	第 1 张 共 1 张		
设计	戴耿志	强和电机		
审核				
批准	戴耿志			